FUXTEC

de en fr

Original-Bedienungsanleitung

Benzin-Rasenmäher

FX-RM Serie

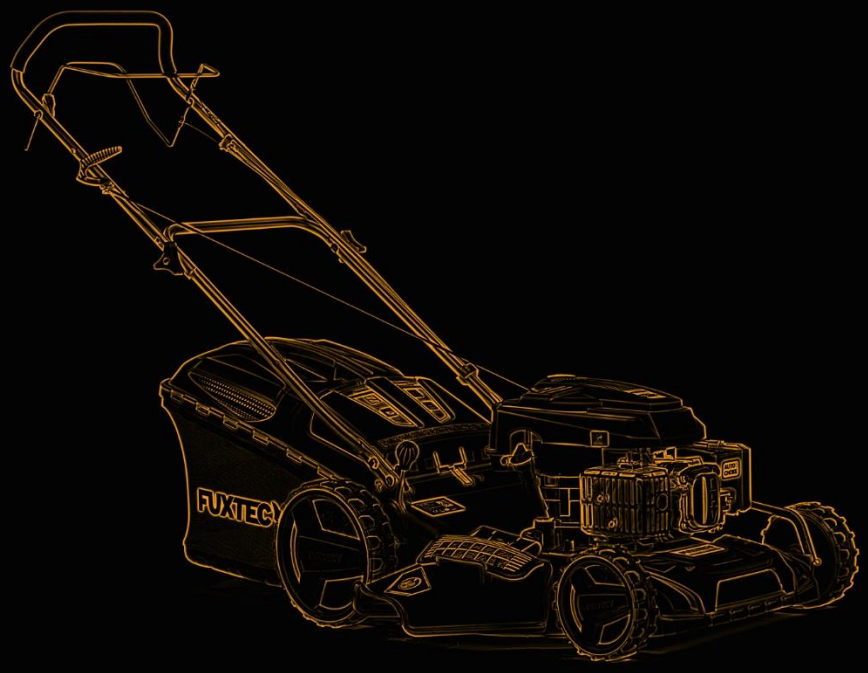

ACHTUNG: Bitte lesen Sie sich vor Arbeitsbeginn das Betriebshandbuch aufmerksam durch, da es alle wichtigen Informationen und Sicherheitshinweise enthält, deren Einhaltung die Voraussetzung für den ordnungsgemäßen Gebrauch dieses Gerätes ist.

FUXTEC GmbH
KAPPSTR.69 , 71083 HERRENBERG - GÜLTSTEIN , GERMANY

Gentili clienti,

vi ringraziamo per la vostra fiducia!

Leggere le seguenti istruzioni per l'uso prima del primo utilizzo e prima di ogni utilizzo!
Qui troverete tutte le informazioni necessarie per un utilizzo sicuro e una lunga durata dell'dispositivo.
È assolutamente necessario osservare tutte le indicazioni di sicurezza contenute in queste istruzioni.
Si prega di conservare sempre questo manuale di istruzioni insieme al dispositivo, in modo da averlo sempre a portata di mano in caso di dubbi.

FUXTEC GmbH
Kappstraße 69, 71083 Herrenberg-Gültstein, Germania

Attenzione	**Leggere attentamente e comprendere le istruzioni di questo manuale.** **Tenere sempre il manuale d'uso a portata di mano quando si lavora.**

Indice

1. Indice 3
2. Uso previsto 4
3. Specifiche dei prodotti 6
4. Il vostro dispositivo in breve 8
5. Premessa e preparazione 10
6. Descrizione dei simboli di sicurezza 13
7. Istruzioni generali per l'uso e la sicurezza 14
8. Montaggio / Impostazioni di base 16
9. Avviamento / Fermata del motore 21
10. Istruzioni per l'uso del tosaerba 23
11. Uso della trazione posteriore 23
12. Manutenzione e pulizia (EASY CLEAN) 26
13. Funzione Mow N' Stow (solo per FX-RM46BS475IS) 27
14. Cura, manutenzione e conservazione 28
15. Garanzia 33
16. Istruzioni per lo smaltimento 33
17. Pezzi di ricambio 33
18. Dichiarazione di conformità CE 34

1.Uso previsto

L'uso previsto di questo dispositivo comprende

- **La tosatura dei prati**

Il dispositivo non può essere:

- **Utilizzato per scopi diversi da quelli descritti in questo manuale.**
- **Utilizzato in applicazioni commerciali.**
- **Utilizzato con accessori diversi da quelli specificati dal produttore.**
- **Cambiato, modificato o utilizzato in qualsiasi altro modo che non sia conforme alle specifiche del produttore.**

L'osservanza di queste istruzioni d'uso è indispensabile per un montaggio e un utilizzo sicuri.

Questo dispositivo è destinato esclusivamente all'uso domestico privato secondo la

destinazione d'uso specificata. Sono esclusi tutti gli altri utilizzi.

Riduzione di rumore e vibrazioni

1. **Per ridurre gli effetti delle vibrazioni e del rumore, limitare le ore di lavoro, utilizzare impostazioni per ridurre le vibrazioni e le emissioni di rumore e indossare dispositivi di protezione individuale.**
2. **Per mantenere basso l'inquinamento acustico e da vibrazioni osservare i seguenti punti:**
3. **Utilizzare il prodotto solo per lo scopo previsto in conformità con il design e le istruzioni.**
4. **Assicurarsi che il prodotto sia in perfette condizioni e ben mantenuto.**
5. **Utilizzare gli accessori corretti e assicurarsi che sia in buone condizioni.**
6. **Tenere il prodotto saldamente ma non teso dalle maniglie in dotazione.**
7. **Mantenere il prodotto secondo queste istruzioni e mantenerlo ben lubrificato.**
8. **Pianificare le ore di lavoro secondo questo manuale per distribuire un carico più elevato su un periodo di tempo più lungo.**

Emergenza

Familiarizzare con l'uso del prodotto leggendo completamente il manuale. Ricordate le istruzioni di sicurezza e seguitele attentamente. Questo vi aiuterà ad evitare rischi e pericoli.

9. **Prestare sempre attenzione quando si utilizza il prodotto in modo da poter riconoscere tempestivamente i pericoli e reagire ad essi. Un intervento rapido può prevenire gravi lesioni e danni alle cose.**
10. **Spegnere il prodotto e scollegare la batteria, a seconda del modello. Far riparare il prodotto da un esperto qualificato, se necessario, prima di riutilizzarlo.**

1.1 Rischi residui

Anche se si utilizza questo tosaerba secondo le istruzioni, ci saranno sempre dei rischi residui. In relazione alla costruzione e alla progettazione di questo tosaerba possono verificarsi i seguenti pericoli:

Lesioni e danni materiali causati da parti volanti
Danni all'udito se non si indossa una protezione acustica adeguata o non si utilizza il tosaerba per un lungo periodo di tempo.
Danni alla salute derivanti dalle vibrazioni mano-braccio se il tosaerba viene utilizzato per un lungo periodo di tempo o non viene gestito e mantenuto correttamente.

2.Specifiche dei prodotti

Modello	RM4646ECO	RM4646	RM5196	RM5196eS	RM5196PRO	RM4839P	RM5396P
Tipo di motore	OHV 4 tempi	OHV 4 tempi	OHV 4 tempi	OHV 4 tempi	OHV 4 tempi	OHV 4 tempi	OHV 4 tempi
Larghezza di taglio (mm)	457	457	501	501	501	470	520
Altezza di taglio regolabile (mm)	25 - 75	25 - 75	25 - 75	25 - 75	25 - 75	25 - 70	25 - 70
Capacità di raccolta dei ritagli (l)	50	50	60	60	60	60	60
Serbatoio (l)	0,8	0,8	0,8	0,8	0,8	0,8	0,8
Capacità olio (l)	0,5	0,5	0,6	0,6	0,6	0,5	0,6
Spostamento (cm^3)	146	146	196	196	196	146	196
Velocità nominale (giri/min.)	3.000	3.000	2.800	2.800	2.800	3.000	2.800
Potenza unitaria (KW) a velocità nominale	2,2	2,2	3,9	3,9	3,9	2,2	3,9
Potenza massima del motore (KW)	2,6	2,6	4,4	4,4	4,4	2,6	4,4
Benzina	Benzina senza piombo	Benzina senza piombo	Benzina senza piombo	Benzina senza piombo	Benzina senza piombo	Benzina senza piombo	Benzina senza piombo
Livello di pressione sonora (dB(A))	83.1 (k=3)	83.1 (k=3)	83.2 (k=2.5)	83.2 (k=2.5)	83.2 (k=2.5)	81.4(k=3)	85.4(k=2.5)
Livello di potenza sonora (dB(A))	95.05 (k=0.47)	95.05 (k=0.47)	95.9(k=0.61)	95.9(k=0.61)	95.9(k=0.61)	95.04(k=0.91)	97.58(k=0.47)
Livello di potenza sonora garantito (db(A))	96	96	98	98	98	96	98
Vibrazioni (m/s^2)	5.856m/s2 (K=1.5m)	5.856m/s2 (K=1.5m)	6.36m/s2 (k=1.5)	6.36m/s2 (k=1.5)	6.36m/s2 (k=1.5)	8.61m/s2 (k=1.5)	6.19m/s2 (k=1.5)
Trazione posteriore		•	•	•	•	•	•
Azionamento FlexSpeed					•		
Scarico posteriore	•	•	•	•	•	•	•
Scarico laterale		•	•	•	•	•	•
Funzione pacciamatura		•	•	•	•	•	•
Elektro-Start				•			
Peso netto (kg)	27	31	39	40	40	40	44

Modello	RM51BS675IS	RM51BS500	RM46BS475IS
Tipo di motore	OHV 4 tempi	OHV 4 tempi	OHV 4 tempi
Larghezza di taglio (mm)	501	501	457
Altezza di taglio regolabile (mm)	21 - 71	25 - 75	25-75
Capacità di raccolta dei ritagli (l)	60	60	60
Serbatoio (l)	1,0	0,8	0.8
Capacità dell'olio (l)	0,47	0,47	0.47
Spostamento (cm³)	163	140	140
Velocità nominale (giri/min)	2.800	2.800	2800
Potenza unitaria (KW) a velocità nominale	2,5	2,0	2.0
potenza massima del motore (KW)	2,7	2,03	2.04
Benzina	Benzina senza piombo	Benzina senza piombo	Benzina senza piombo
Livello di pressione sonora (dB(A))	85.4(k=2.5)	83.8(k=2.5)	82.6 (k=3)
Livello di potenza sonora (dB(A))	97.58(k=0.47)	96.14(k=2.2)	94.6(k=1.58)
Livello di potenza sonora garantito (db(A))	98	98	96
Vibrazioni (m/s²)	3.29m/s2 (k=1.5)	4.03m/s2 (k=1.5)	4.85m/s2 (k=1.5)
Trazione posteriore	•	•	•
Flex Speed Antrieb			
Scarico posteriore	•	•	•
Scarico laterale	•	•	•
Funzione pacciamatura	•	•	•
Elektro-Start	•		•
Peso netto (kg)	34	30	33

3.Il vostro dispositivo in breve

Tranne FX-RM5196eS (vedere pagina successiva)

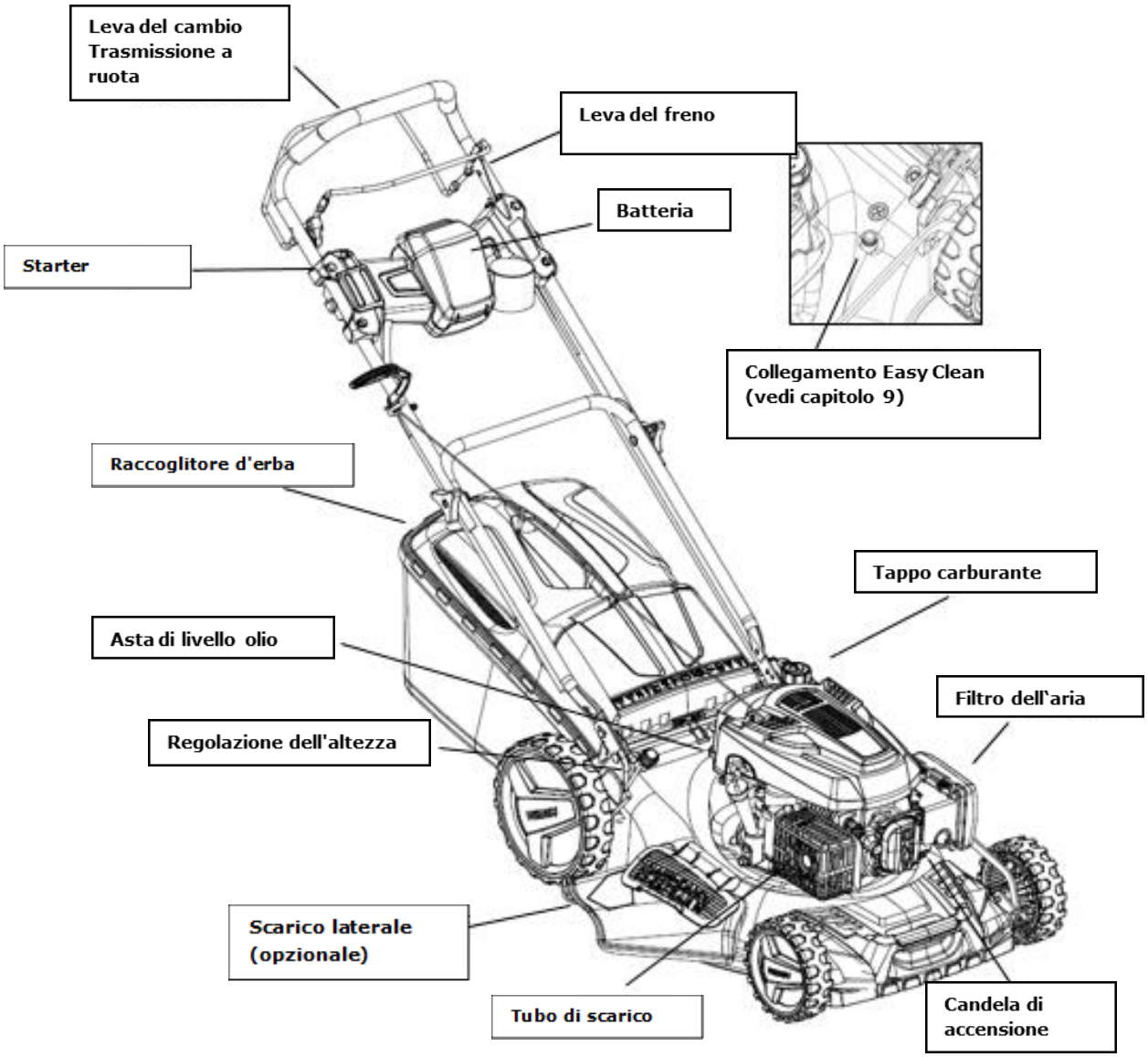

Modello FX-RM5196eS

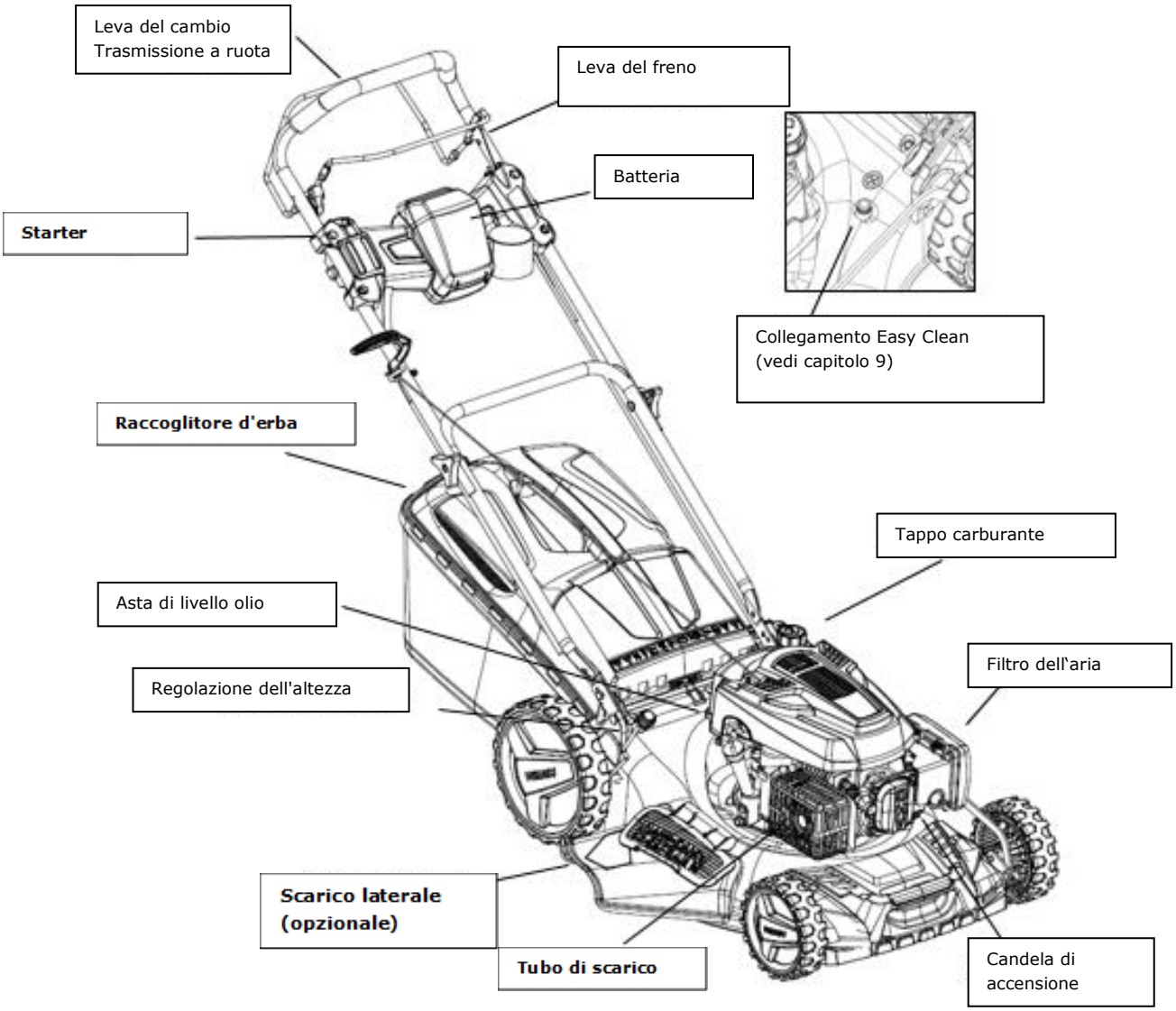

4. Premessa e preparazione

Premessa

a) Leggere attentamente le seguenti istruzioni. Familiarizzare con i comandi e l'uso corretto del dispositivo.
b) Non permettere mai ai bambini o ad altre persone che non hanno familiarità con l'uso del dispositivo di utilizzare il tosaerba. Le normative locali possono limitare l'età dell'operatore.
c) Non tosare mai quando le persone, specialmente i bambini o gli animali domestici, sono nelle vicinanze.
d) Ricordare che l'utente è responsabile per incidenti e danni ad altre persone o danni alle cose.

Preparazione

a) Indossare sempre scarpe robuste e pantaloni lunghi quando si taglia. Non mettere in funzione il dispositivo a piedi nudi o se si indossano dei sandali.
b) Controllare accuratamente le aree in cui l'dispositivo deve essere utilizzato e rimuovere eventuali oggetti che potrebbero essere fatti passare attraverso l'dispositivo.
c) AVVERTENZE– **Il carburante è altamente infiammabile**
- Conservare l'olio in contenitori appropriati e appositi.
- Riempire il serbatoio solo all'aperto e non fumare mai quando si riempie il dispositivo.
- Fare il pieno di carburante prima di avviare il dispositivo. Non rimuovere o riempire mai il tappo del serbatoio del carburante mentre il motore è ancora in funzione
- In caso di fuoriuscita di carburante, non tentare in nessun caso di avviare il motore, ma allontanare l'dispositivo da questo luogo. Non avviare il motore finché i vapori di carburante non sono evaporati.
- Chiudere saldamente tutti i tappi del serbatoio e del contenitore.
d) Sostituire i silenziatori difettosi.
e) Ispezionare visivamente il dispositivo prima dell'uso per verificare che le lame, i bulloni e i supporti delle lame non siano usurati o danneggiati. Sostituire i bulloni e le lame usurate o danneggiate in set.

Istruzioni di sicurezza

a) **Non utilizzare il dispositivo in uno spazio chiuso dove può accumularsi del pericoloso monossido di carbonio.**

b) **Tosare solo alla luce del giorno o sotto una buona luce artificiale.**

c) **Se possibile, evitare di utilizzare il dispositivo in condizioni di umidità.**

d) **Assicuratevi di avere una posizione stabile sulle piste.**

e) **Non correre mai con il dispositivo, ma camminare.**

f) **Tosare sempre trasversalmente al tosaerba su pendii, non su e giù.**

g) **Fare particolare attenzione quando si cambia direzione.**

h) **Non tosare pendii troppo ripidi.**

i) **Fare particolare attenzione quando si tosa all'indietro o nella propria direzione.**

j) **Spegnere il motore se il tosaerba deve essere inclinato a causa del trasporto per spostarlo in un'altra zona di tosatura.**

k) **Non utilizzare mai il dispositivo con scudi di protezione difettosi o senza dispositivi di protezione, come ad esempio tubi di scarico scivolosi o raccoglitori di residui.**

l) **Non modificare le impostazioni del motore e non aumentare il numero di giri.**

m) **Scollegare le lame e stringere leggermente la corda di avviamento a fune prima di avviare il motore.**

n) **Avviare o mettere in moto il motore con cautela secondo le istruzioni. Tenere i piedi lontano dalle lame.**

o) **Non inclinare il tosaerba all'avviamento del motore, a meno che il dispositivo non debba essere inclinato per l'avviamento. In questo caso, non inclinare il dispositivo più del necessario e sollevare solo la parte del dispositivo lontano dall'utente.**

p) Non avviare il motore quando qualcuno si trova davanti alla porta di scarico.

q) Non avvicinare le mani o i piedi alle parti rotanti. Stare sempre lontani dalle bocche di scarico.

r) Non sollevare o trasportare mai il tosaerba mentre è ancora in funzione.

s) Arrestare il motore e rimuovere il connettore della candela dalla candela:

- Prima di pulire un blocco o un tubo bloccato.
- Prima di controllare, pulire o eseguire qualsiasi lavoro sul dispositivo.
- Dopo la collisione con un oggetto estraneo. Controllare che il dispositivo non sia danneggiato e ripararlo prima di utilizzarlo di nuovo.
- Se il tosaerba vibra eccessivamente, controllarlo immediatamente.

t) Spegnere il motore:
- Quando si lascia il tosaerba / Prima di riempirlo.

Manutenzione e cura

a) Assicurarsi che tutti i dadi, le viti e i bulloni siano ben stretti in modo che il dispositivo possa lavorare in sicurezza.
b) Non conservare mai l'dispositivo con il combustibile nel serbatoio in edifici in cui si possono generare fiamme libere o scintille a causa dei vapori.
c) Lasciare raffreddare completamente il motore prima di riporre il dispositivo in locali chiusi.
d) Mantenere il motore, la marmitta, il vano batteria e il serbatoio del carburante liberi da residui di erba, foglie e grasso per ridurre il rischio di incendio.
e) Controllare regolarmente l'usura o la perdita di funzionalità del raccoglierba.
f) Per motivi di sicurezza, sostituire sempre le parti usurate o danneggiate.
g) Svuotare il serbatoio della benzina sempre all'aperto.

5.Descrizione dei simboli di sicurezza

I seguenti simboli si trovano sul dispositivo per ricordare la cura e le avvertenze necessarie. Il significato dei simboli:

Leggere le istruzioni per l'uso

PERICOLO - lame rotanti. Tenere mani e piedi lontano dalle aperture mentre l'unità è in funzione.

Attenzione! Tenere le mani e i piedi lontano dalla custodia protettiva quando l'unità è in funzione.

Tenere i terzi lontano dall'unità.

Togliere la chiave di accensione per candele prima di lavorare sulle lame di taglio.

Attenzione! Non utilizzare il tosaerba su pendii ripidi.

Tenere lontani gli oggetti che potrebbero avvolgersi intorno alle lame.

Attenzione! Tenere i terzi a distanza di sicurezza quando il dispositivo è in funzione.

IMPORTANTE: **Questo dispositivo potrebbe amputare mani e piedi e lanciare oggetti. La mancata osservanza delle seguenti istruzioni di sicurezza può causare gravi lesioni o addirittura la morte.**

AVVERTENZE: **Togliere sempre il connettore della candela di accensione dalla candela per evitare un avviamento accidentale del dispositivo durante la regolazione, il trasporto o la riparazione.**

AVVERTENZE: **Gas di scarico del motore, alcuni dei suoi componenti contengono o emettono sostanze chimiche cancerogene e nocive.**

ATTENZIONE: **Il silenziatore di scarico e altre parti del motore diventano molto caldi durante l'uso del dispositivo e rimangono caldi per un certo tempo dopo che il dispositivo è stato spento. Tenere lontano dalle parti calde del dispositivo per evitare ustioni da contatto con le parti.**

6.6. Istruzioni generali per l'uso e la sicurezza

• Leggere attentamente le istruzioni per l'uso. Familiarizzare con i comandi e l'uso corretto del dispositivo.
• Non posizionare mai le mani e i piedi vicino alle parti rotanti del dispositivo. Rimanere sempre lontani dall'apertura di scarico.
• Consentire l'uso di questo dispositivo solo a utenti responsabili che hanno familiarità con il funzionamento dello stesso.
• Controllare accuratamente l'area in cui il dispositivo deve essere utilizzato e rimuovere eventuali oggetti che potrebbero essere lanciati dal dispositivo.
• Non utilizzare mai il dispositivo se ci sono persone nelle vicinanze, soprattutto bambini o animali domestici.
• Quando si utilizza il dispositivo, indossare sempre calzature robuste e pantaloni lunghi. Non azionare il dispositivo se si è scalzi o si indossano sandali aperti.
• Non tirare il dispositivo all'indietro a meno che non sia assolutamente necessario. Guardate sempre in basso e dietro di voi prima e mentre spostate il dispositivo all'indietro.
• Non azionare mai il dispositivo con protezioni difettose o non protette, come ad esempio deflettori e ritagli installati in modo errato.
• Utilizzare solo accessori consigliati dal produttore.
• Fermare le lame quando si attraversano vialetti di ghiaia, sentieri o strade.
• Arrestare il motore e rimuovere il connettore della candela dalla candela,
- prima di rimuovere i blocchi e pulire il canale di taglio.
- prima di controllare, pulire o eseguire qualsiasi lavoro sul dispositivo.
- dopo aver rilevato un oggetto estraneo. Controllare che il dispositivo non sia danneggiato e ripararlo prima di rimettere in funzione il tosaerba.
- controllare immediatamente il tosaerba se vibra in modo insolitamente forte.
• Spegnere il motore e attendere che le lame si siano completamente fermate prima di rimuovere il dispositivo di presa lame.
• Utilizzare il dispositivo solo alla luce del giorno o in aree ben illuminate con luce artificiale.
• Non utilizzare il dispositivo se si è sotto l'influenza di alcol o droghe.
• Non utilizzare mai l'dispositivo sull'erba bagnata. Un supporto instabile può causare lo slittamento del tosaerba. Tenere saldamente le maniglie durante la tosatura. Non eseguire mai l'operazione quando si utilizza l'dispositivo.
• Rilasciare il meccanismo semovente prima di avviare il motore.
• Sostituire i silenziatori difettosi.
• Indossare sempre occhiali di sicurezza o maschere di protezione con schermi laterali quando si utilizza il tosaerba.
• Rimuovere gli ostacoli come pietre, resti di alberi, ecc.
• Attenzione alle fosse, ai solchi o agli urti. L'erba alta può nascondere oggetti estranei.
• Non tosare a dislivelli, fossati o dighe. L'utente del tosaerba potrebbe perdere la presa e l'equilibrio.
• Non tosare su pendii troppo ripidi.
• L’utente della del dispositivo è responsabile di incidenti o lesioni ad altre persone o cose.
• Fare attenzione e spegnere il dispositivo quando i bambini entrano nell'area di lavoro.
• Tosare orizzontalmente e non verticalmente sul pendio con le macchine rotanti.
• Non permettere mai a bambini o persone che non hanno familiarità con il funzionamento di questo tosaerba. Le normative locali possono limitare l'età dell'utente.
• AVVERTENZE - La benzina è altamente infiammabile.
- Conservare la benzina in appositi contenitori.
- Riempire il serbatoio solo all'aperto. Non fumare mai durante il riempimento del serbatoio.
- Aggiungere benzina prima di avviare il motore. Non togliere mai il tappo di riempimento o riempire il serbatoio con benzina quando il motore è acceso o ancora caldo.
- Non avviare mai il motore se l'olio è fuoriuscito. Spostare il dispositivo in un altro luogo. Evitare qualsiasi tipo di accensione o scintilla fino alla completa eliminazione dei vapori di benzina.
- Sostituire con cura tutti i tappi del serbatoio e del contenitore
• Prima di utilizzare il dispositivo, ispezionare le lame, i bulloni e le frese per verificare la presenza di usura e danni visibili. Per evitare squilibri, sostituire in set le lame e i bulloni usurati o danneggiati.
• Non modificare mai i dispositivi di sicurezza. Controllare regolarmente il loro corretto funzionamento.
• Mantenere il dispositivo privo di erba, foglie e altri residui. Rimuovere eventuali residui di olio o di carburante. Lasciare raffreddare il dispositivo prima di riporlo.
• Prestare particolare attenzione quando si cambia la direzione di tosatura sui pendii.
• Non tentare mai di regolare l'altezza di taglio con il motore acceso.
• Il raccoglitore e le sue singole parti sono soggetti ad usura, danni e abrasione, che potrebbero esporre le parti rotanti. Questo può portare a lanciare oggetti. Controllare regolarmente le singole parti e, se necessario, sostituirle con ricambi originali consigliati dal produttore.
• Le lame sono affilate e tagliano con precisione. Fare attenzione quando si effettua la manutenzione delle lame. Avvolgere le lame in un panno o indossare guanti protettivi.
• Non modificare la manopola di controllo della velocità del motore e non sovraccaricare il motore.
• Fate particolare attenzione quando spostate il tosaerba all'indietro o verso di voi.

• Fermare le lame quando il tosaerba deve essere inclinato per il trasporto, soprattutto quando si attraversano superfici diverse dall'erba.
• Disaccoppiare tutte le lame e le frizioni di controllo prima di avviare il motore.
• Avviare il motore con cautela come descritto nelle istruzioni, tenendo i piedi lontani dalle lame.
• Non inclinare il tosaerba quando si accende il motore, tranne quando il tosaerba deve essere inclinato per l'avviamento. In questo caso non si dovrebbe inclinare più del necessario. Sollevare solo la parte che è lontana dall'utente.
• Non avviare il motore se ci si trova davanti al condotto di scarico.
• Non trasportare mai un tosaerba con il motore ancora acceso.
• Ridurre l'impostazione del freno a mano mentre si spegne il motore e se il motore è dotato di una valvola di intercettazione. Disinserire l'alimentazione del combustibile al termine dell'operazione di tosatura. Procedere lentamente quando si utilizza un dispositivo di trasporto.

7.Montaggio / Impostazioni di base

Leggere questo manuale completamente e con attenzione prima di installare e utilizzare il tosaerba.

IMPORTANTE: **Il tosaerba viene venduto SENZA OLIO O CARBURANTE. Il vostro nuovo tosaerba è stato assemblato e testato in fabbrica.**
RIMUOVERE LE PARTI IN CARTONE DAL TOSAERBA.
Togliere il dispositivo dalla confezione e controllare accuratamente l'intero imballaggio per verificare che non vi siano parti sfuse.

IMPORTANTE: **Per le fasi di montaggio 1-3, a seconda del modello, il tosaerba viene consegnato completamente preassemblato (variante di montaggio 1) o in due confezioni (variante di montaggio 2). Pertanto, ti chiediamo di considerare due varianti di costruzione di seguito. La fase di assemblaggio 4 è la stessa per le varianti.**

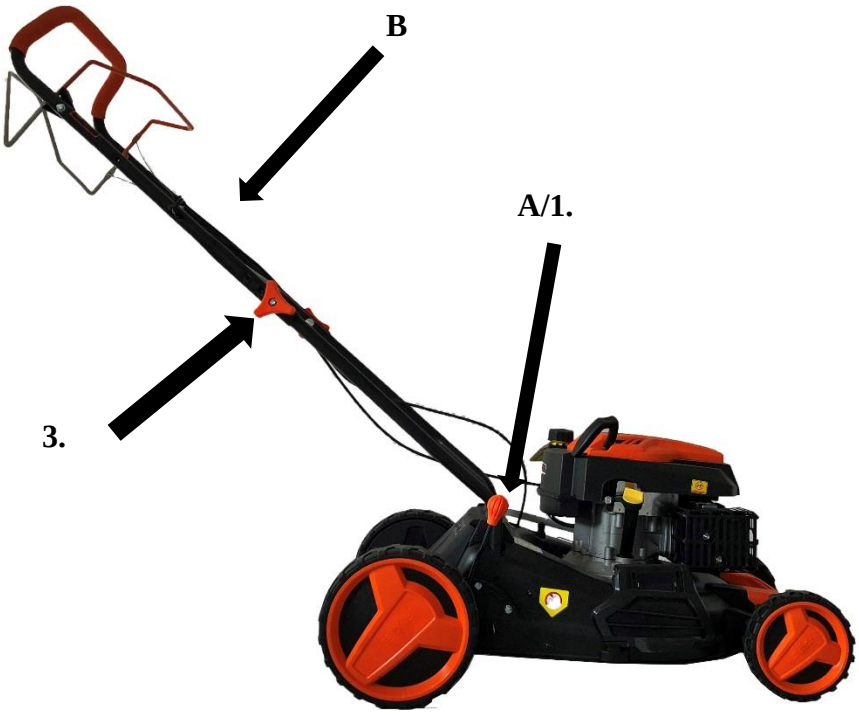

Versione del corpo 1 (modelli 46)

Rimuovere il tosaerba dall'imballaggio.
Inserire il longherone (barra del manubrio) inferiore (A) nel corpo macchina e montarlo lateralmente sul lato destro e sinistro con una vite.
Inserire il longherone superiore (B) e serrare con il dado ad alette arancione, quindi serrare i bulloni + dadi su entrambi i lati.

Versione del corpo 2 (modelli 51)

Rimuovere il tosaerba dall'imballaggio.
Rimuovere il longherone (barra del manubrio) inferiore (B) dal pacchetto accessori (o dal pacchetto principale) e avvitarlo all'unità principale (foro superiore) con viti + dadi (2).
Avvitare il longherone superiore (A) al longherone inferiore (B) montato con dadi ad alette arancioni + viti (1).

IMPORTANTE: su alcuni modelli le ruote anteriori vengono rimosse per evitare danni all'assale durante la spedizione. Le ruote vengono semplicemente avvitate all'asse con i dadi in dotazione.

IMPOSTAZIONE DELL'ALTEZZA DI TAGLIO

Sollevare le ruote per un'altezza di taglio bassa e abbassare le ruote per un'altezza di taglio alta. Regolare l'altezza di taglio in base alle proprie esigenze centralmente con l'impugnatura di regolazione dell'altezza (vedi illustrazione a pagina 2). La posizione centrale è la più adatta per la maggior parte dei prati.

RIEMPIRE L'OLIO PRIMA DI AVVIARE IL MOTORE
Prima di ogni utilizzo successivo, il livello dell'olio deve essere controllato e, se necessario, rabboccato con olio motore SAE30. Per la quantità di riempimento fare riferimento alla tabella del capitolo 1 Specifiche del prodotto.

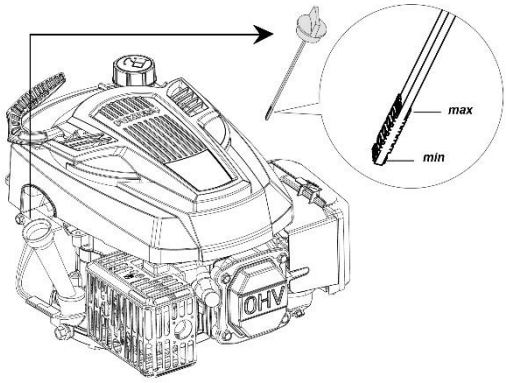

Il vostro tosaerba vi viene consegnato senza olio a 4 tempi.

ATTENZIONE: **NON riempire eccessivamente il motore di olio. Potrebbe causare la formazione di fumo nel silenziatore all'avvio.**

1. Assicuratevi che il tosaerba sia in piano
2. Rimuovere l'astina di livello dal tubo di riempimento dell'olio
3. Inserire l'astina di livello ed estrarla lentamente per controllare il livello dell'olio

IMPORTANTE:

• Controllare il livello dell'olio prima di ogni utilizzo. Aggiungere olio se necessario. Riempire fino all'indicatore dell'olio sull'asta di livello.
• Cambiare l'olio ogni 25 ore lavorative o ogni stagione. È molto probabile che sia necessario cambiare l'olio più spesso in condizioni polverose e sporche. Vedere capitolo 10 "Cambio dell'olio".

Rifornimento con SUPER GASP 95 ottani (senza miscela)

Riempire il serbatoio del carburante fino al fondo del bocchettone di riempimento. Non riempire eccessivamente il serbatoio. Utilizzare carburante fresco e pulito senza piombo. Non mescolare mai l'olio con la benzina. Acquistare il carburante in quantità che può essere utilizzato entro 30 giorni per garantire la freschezza del carburante.
Lo stoccaggio prolungato del tosaerba altererà la composizione chimica della benzina, che può causare difficoltà di avviamento e un funzionamento instabile del motore.

ATTENZIONE: **Rimuovere eventuali residui di olio o benzina. Non conservare, versare o utilizzare benzina vicino a fiamme libere.**

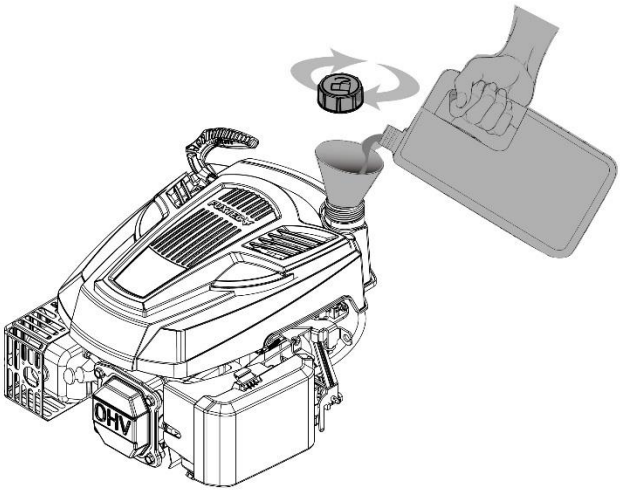

ATTENZIONE: **I carburanti miscelati con alcool (chiamato miscela di etanolo) o l'uso di etanolo o metano possono attirare l'umidità, che porta alla separazione e alla formazione di acido durante la conservazione. I gas acidi possono danneggiare il sistema del serbatoio del motore mentre il dispositivo è in deposito. Quando si conserva il dispositivo per più di 30 giorni, svuotare il sistema del serbatoio per evitare danni al motore. Svuotare il serbatoio del carburante, avviare il motore e farlo funzionare fino a quando il tubo del carburante e il carburatore sono vuoti. Utilizzare benzina fresca la volta seguente che si utilizza il dispositivo. Non utilizzare mai detergenti per motori o carburatori all'interno del serbatoio del carburante. Questo può causare danni permanenti.**

Montaggio del telaio

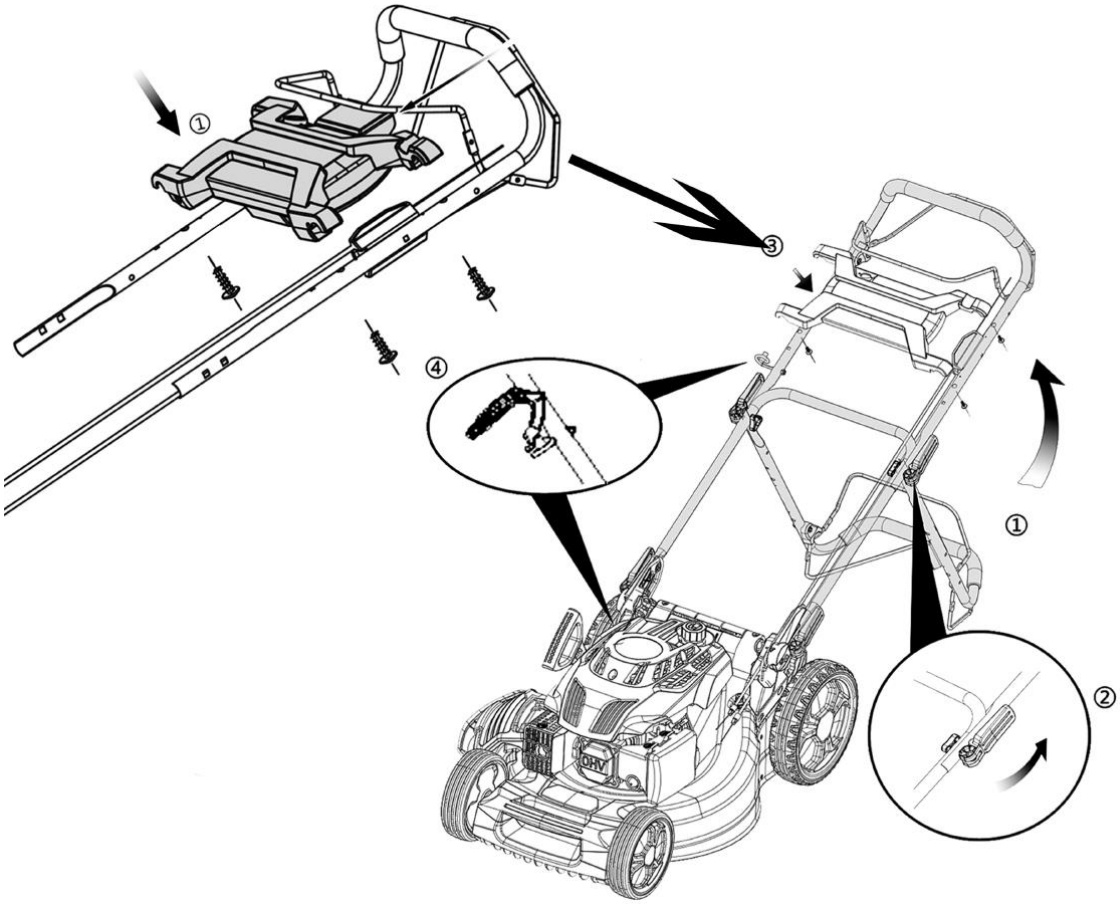

Montaggio del sacco raccoglierba

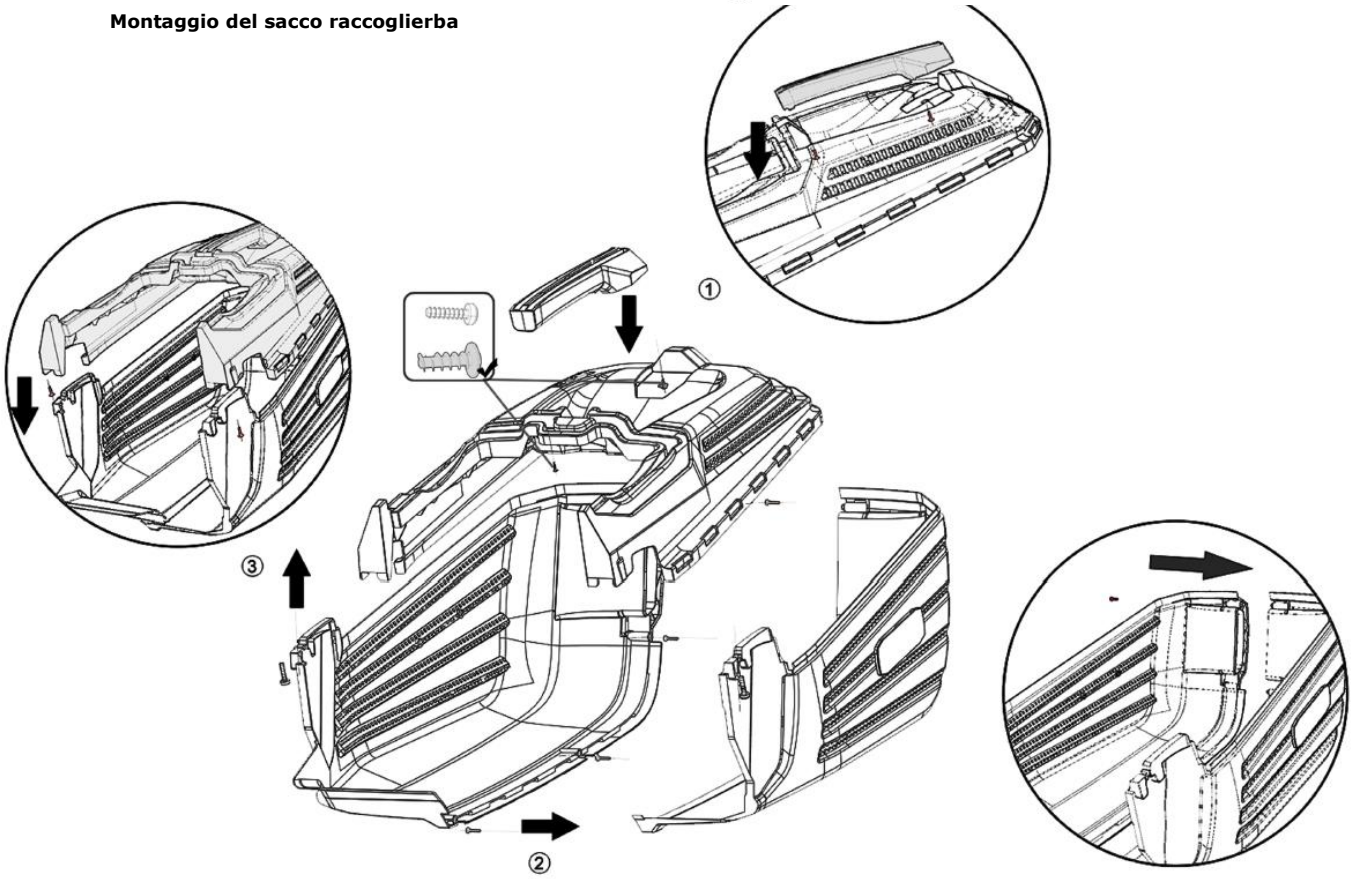

Montaggio batteria modello FX-RM5196eS

Porta di ricarica **Fusibile**

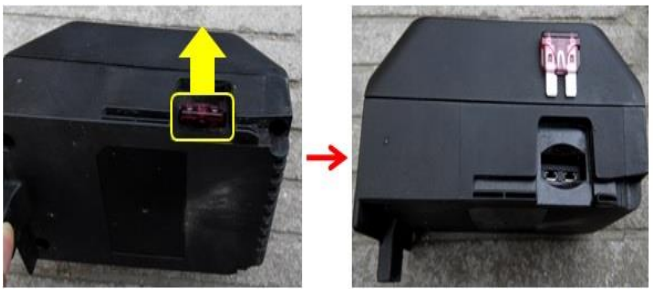

Far scivolare la batteria nel ricettacolo sul retro del motore.
Se necessario, caricare la batteria utilizzando il connettore di ricarica CA in dotazione. Questo dovrebbe essere necessario solo se la falciatrice non è stata spostata per un lungo periodo di tempo.
Se il motore non si avvia, controllare il fusibile sul lato della batteria.

Le spie a LED indicano lo stato di carica della batteria; osservare le seguenti note sugli indicatori a LED:
Il LED si illumina di rosso -> livello di carica basso
Il LED lampeggia in rosso -> allarme batteria: difetto del fusibile / surriscaldamento / controllare la spina
Il LED si illumina di verde -> lo stato di carica è ok
Il LED lampeggia in verde -> la batteria è in carica durante il funzionamento

Stato di carica della batteria:

4 LED verde	**100%**
3 LED verde	**70 ~ 100%**
2 LED verde	**40 ~ 70%**
1 LED verde	**10 ~ 40%**
1 LED rosso	**0 ~ 10%**

8.Avviamento / Fermata del motore

Avviamento (eccetto FX-RM5196eS pagina successiva)

Assicurarsi che il motore sia riempito con olio e benzina a sufficienza prima di avviarlo.
Tirare la leva del freno (leva superiore) contro l'impugnatura e tirare leggermente il cavo di avviamento fino a sentire la resistenza. Quindi tirare il cavo di avviamento in modo uniforme fino a quando il motore si avvia. Sul modello 4646eco, prima di tirare il cavo di avviamento, premere 3-5 volte la pompa primer (di adescamento) per riempire il carburatore di benzina.

NOTE:

Non azionare contemporaneamente la leva della trazione integrale. Non azionare la leva inferiore fino a quando il motore non si è avviato e si desidera utilizzare l'autopropulsione.
A causa di uno strato protettivo sul motore, quando si utilizza il dispositivo per la prima volta, si può produrre un leggero fumo. Questa è una procedura normale. Tirare la leva del freno verso la maniglia di spinta. Non lasciare che lo starter a strappo scatti all'indietro.

Fermata

Rilasciare la leva del freno per arrestare il motore.

AVVERTENZE: **La lama continua a ruotare per alcuni secondi dopo lo spegnimento del motore. Scollegare il connettore della candela quando si lascia incustodito il tosaerba.**

ISTRUZIONI PER LA TOSATURA

• In determinate circostanze, come ad esempio l'erba alta, può essere necessario aumentare l'altezza di taglio per ridurre la spinta e il carico del motore, che può anche portare a residui di erba. Può anche essere necessario ridurre la velocità di base e/o spingere il tosaerba due volte sulla stessa zona questa zona.
• Ridurre la larghezza di taglio coprendo nuovamente il taglio precedente per eseguire un lavoro di taglio pesante.
• I fori della cassetta raccoglierba possono intasarsi di sporcizia e polvere, il che significa che la cassetta raccoglierba può contenere meno talee. Per evitare ciò, è necessario lavare regolarmente il catcher con un tubo dell'acqua e lasciarlo asciugare completamente prima di riutilizzarlo.
• Mantenere la parte superiore del motore libera dall'erba e dai ritagli di erba tagliata. Ciò migliorerà il flusso d'aria del motore e ne prolungherà la durata.

Avvio del modello FX-RM5196eS

Tirare la leva del freno (1) verso la maniglia.
Avviare il motore premendo il pulsante di avviamento (2).
Non appena si rilascia la leva del freno, il motore si ferma immediatamente. Per svuotare il raccoglierba, rilasciare sempre la leva del freno e arrestare il motore. In caso contrario sussiste un rischio alto di lesioni dovute alla rotazione delle lame.

9. Istruzioni per l'uso del tosaerba

Uso della trazione posteriore

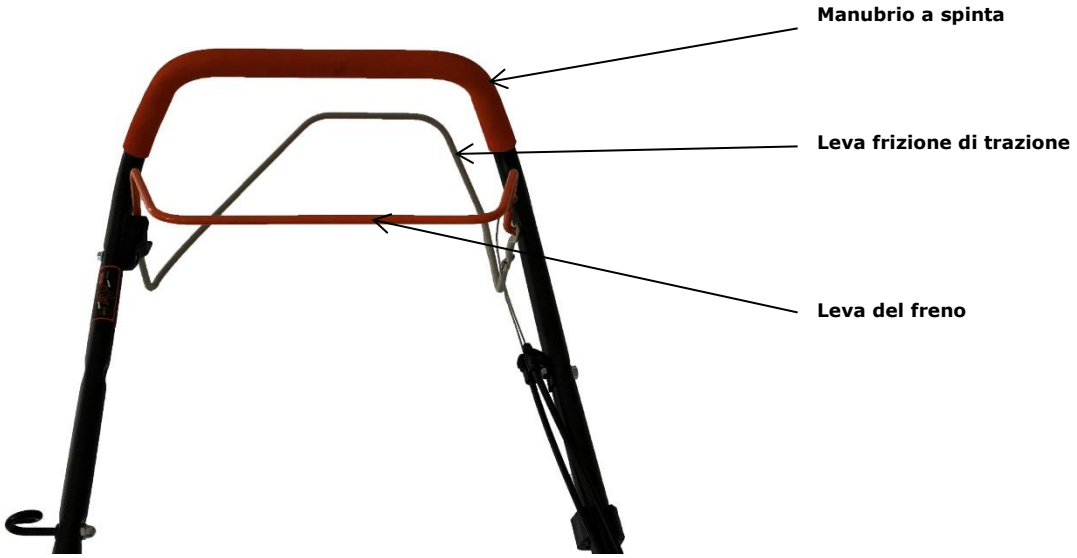

ATTENZIONE: **Quando si avvia il motore bisogna tirare la leva del freno.**
Rilasciarlo per fermare il motore.
Leva del cambio a ruote motrici - Per innestare il movimento di avanzamento del dispositivo.

UTILIZZO DEL REGIME DEL MOTORE DEL TOSAERBA
La velocità del motore è stata preimpostata dal costruttore per garantire che il dispositivo fornisca le massime prestazioni. Su alcuni modelli si ha la possibilità di impostare una velocità variabile tramite una leva sul manubrio. Si prega di azionare questa leva solo quando il dispositivo è in modalità di guida.

Azionamento *FlexSpeed* (solo RM5196PRO)

Il controllo della velocità del cambio *FlexSpeed* si trova sulla staffa superiore. Questa opzione offre la possibilità di regolare la velocità della trazione posteriore in modo diverso.
Se si spinge la leva in avanti in direzione del motore, la propulsione rallenta. Questo è particolarmente consigliabile su terreni irregolari.
Se si tira la leva verso l'utilizzatore, la velocità aumenta e il tosaerba avanza più velocemente. Utilizzare questa opzione solo su grandi superfici piane senza ostacoli nella zona di tosatura.

Importante: **La velocità del cambio *FlexSpeed* può essere controllata solo quando il motore è in funzione! In caso contrario il riduttore potrebbe danneggiarsi.**

Uso della cassetta raccoglierba
Aprire e tenere lo sportello posteriore (A), quindi prendere il sacco raccoglierba (B) e agganciarlo. (C)

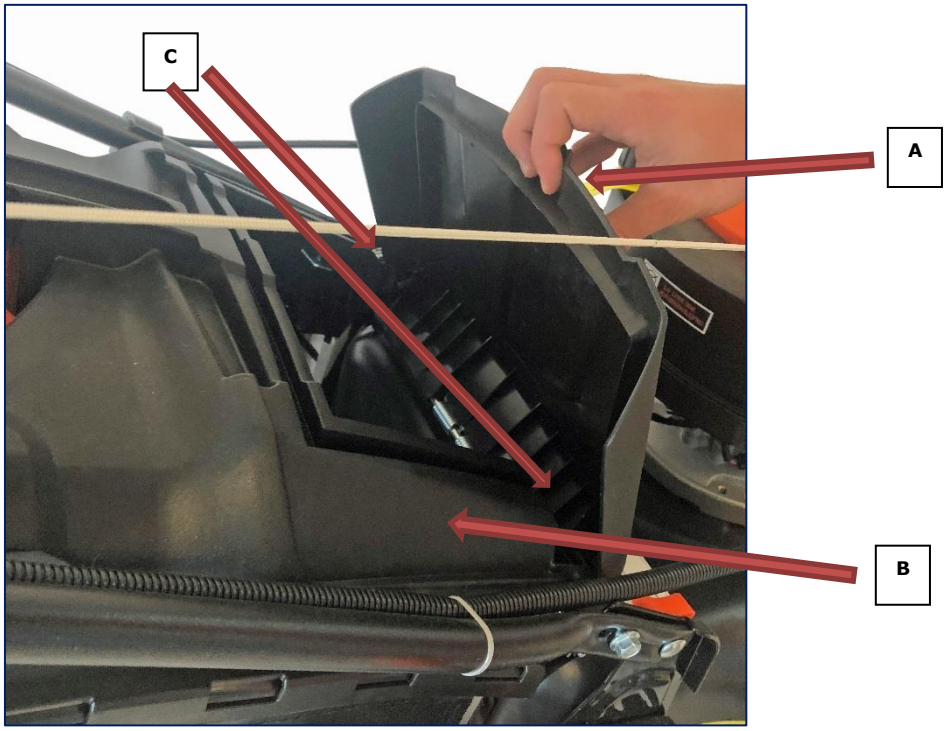

Utilizzo dell'espulsore laterale

Aprire e tenere lo sportello di espulsione laterale (A). Prendere l'espulsore laterale (B) e tritare

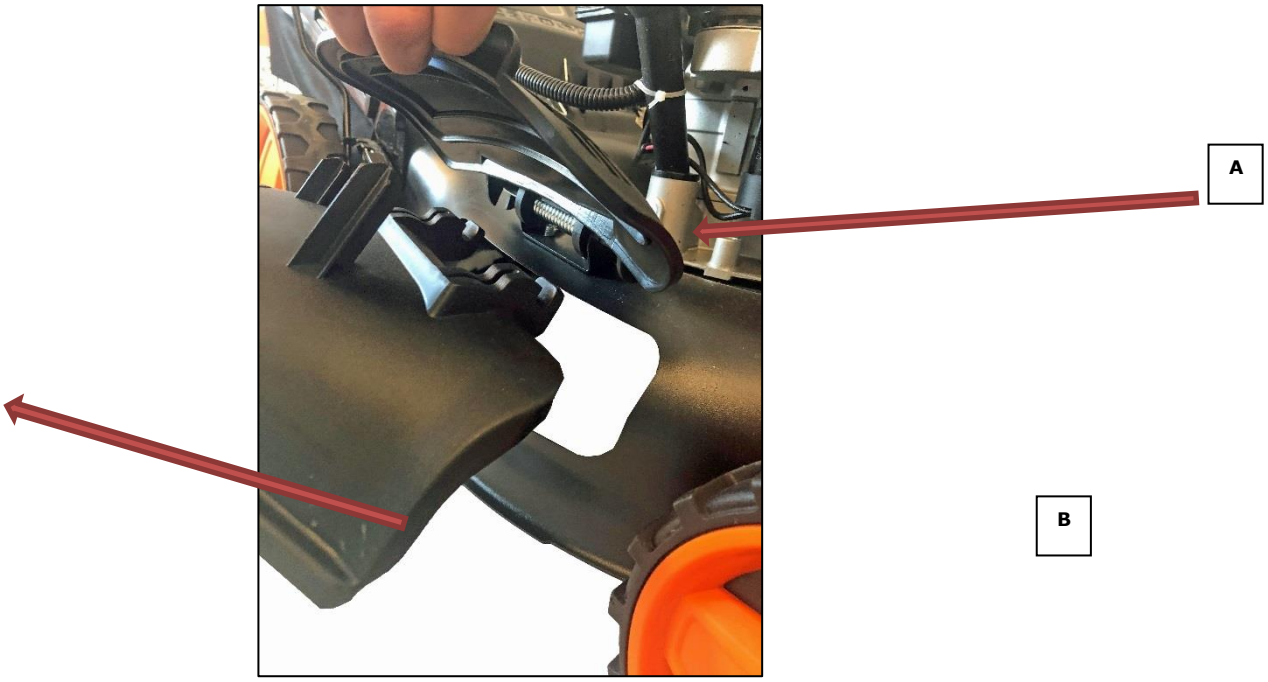

Utilizzo del kit di pacciamatura
Aprire e tenere lo sportello posteriore (A), quindi inserire il kit di pacciamatura (B) nell'apposita apertura.
Chiudere lo sportello posteriore (A) – Fatto
Nota: Una lama per pacciamatura è già montata e NON deve essere montata in aggiunta.

Gli elementi di pacciamatura (chiamati anche kit di pacciamatura) qui mostrati dipendono dal modello e possono differire dalle illustrazioni.

10. Manutenzione e pulizia (EASY CLEAN)

IMPORTANTE– **è necessaria una manutenzione regolare e accurata per garantire che il livello di sicurezza e le prestazioni del dispositivo rimangano invariate.**
1) Tenere regolarmente tutti i dadi, le viti e i bulloni serrati per garantire che il dispositivo sia in perfette condizioni di funzionamento. La manutenzione è necessaria per la sicurezza e le prestazioni del dispositivo
2) Non conservare mai il dispositivo con il serbatoio pieno in un edificio dove i vapori che fuoriescono possono raggiungere una fiamma, una scintilla o una fonte di calore.
3) Lasciare raffreddare completamente il motore prima di riporre l'dispositivo in un locale chiuso.
4) Mantenere il motore, la marmitta di scarico e il serbatoio del carburante privi di erba, foglie o grasso in eccesso. Non lasciare mai contenitori contenenti detriti da taglio all'interno.
5) Per motivi di sicurezza, non utilizzare il dispositivo se le parti sono usurate o danneggiate. In tal caso le parti devono essere sostituite. La riparazione delle parti danneggiate non è sufficiente. Utilizzare pezzi di ricambio originali. Le parti che non sono della stessa qualità possono danneggiare il dispositivo e mettere in pericolo la vostra sicurezza.
6) Se è necessario svuotare il serbatoio del carburante, farlo all'aperto e con il motore freddo.
7) Indossare guanti da lavoro spessi quando si rimuove o si riattacca la lama.
8) Dopo l'affilatura delle lame, controllare che siano ben salde ed uniformi.
9) Controllare regolarmente lo schermo protettivo a chiusura automatica e il sacco di raccolta per verificare che non siano usurati e abrasivi.
10) Quando si utilizza, si trasporta o si inclina il dispositivo, è necessario osservare quanto segue:
- Indossare guanti da lavoro spessi;
- Tenere il dispositivo in luoghi che offrano una presa salda. Prestare attenzione alla distribuzione del peso.

PULIZIA (Funzione EASY CLEAN)

Pulire accuratamente il tosaerba con acqua dopo ogni operazione di taglio. Rimuovere i depositi di erba e fango accumulatisi all'interno del carrello. Questo eviterà l'asciugatura e possibili difficoltà al prossimo avviamento del motore.

È possibile utilizzare il collegamento EASY CLEAN per pulire l'alloggiamento interno (unità di taglio). È sufficiente collegare un tubo flessibile dell'acqua al raccordo sulla parte superiore dell'alloggiamento e accendere lentamente l'acqua mentre il meccanismo di taglio è in funzione. La rotazione del meccanismo di taglio distribuisce l'acqua in modo uniforme nell'alloggiamento interno e può quindi eliminare i residui di sporco.

La vernice sul lato interno del telaio può sfaldarsi nel tempo a causa di operazioni aggressive. In questo caso si dovrebbe verniciare la parete interna con vernice resistente alla ruggine per proteggere il carrello dalla corrosione del metallo.

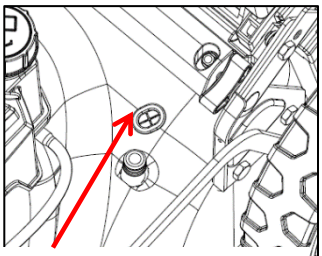

Collegamento Easy Clean

Controllare la cinghia trapezoidale 1-2 volte all'anno e rimuovere eventuali detriti.
Una volta all'anno le ruote motrici devono essere pulite all'interno.

Rimuovere entrambe le ruote. Utilizzare una spazzola o aria compressa per rimuovere erba e sporcizia dalla ruota dentata e dal cerchio del cambio.

11. Funzione Mow N’ Stow (solo per FX-RM46BS475IS)

Con la funzione Mow N' Stow avete la possibilità di riporre il vostro tosaerba in modo da risparmiare spazio a fine lavoro. Procedere come segue:

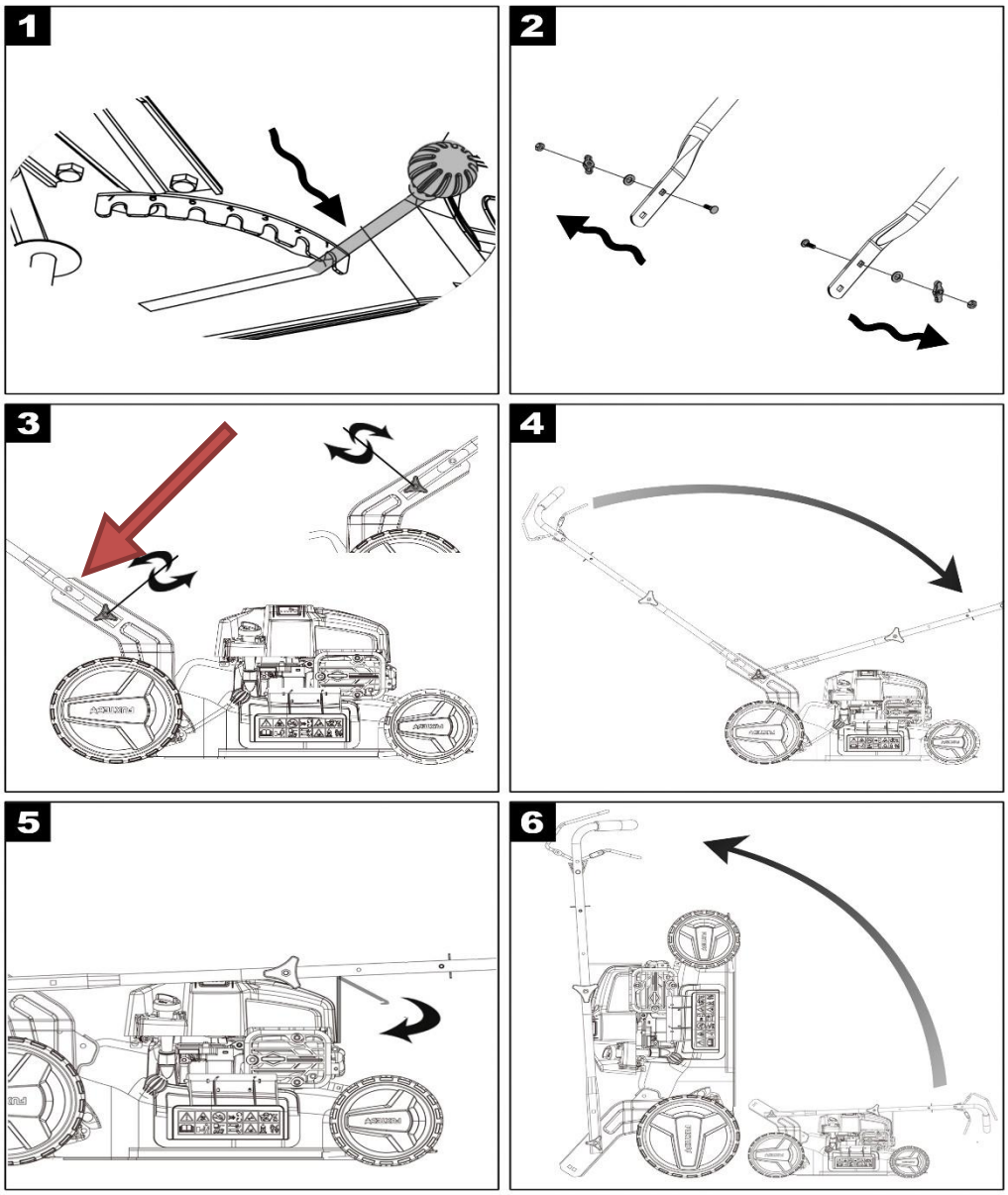

1. Impostare la leva dell'altezza di taglio nella posizione più bassa..

2. Rimuovere le viti di bloccaggio del longherone inferiore in corrispondenza del fissaggio superiore (per la posizione esatta vedere Fig.3, freccia rossa) e conservarle per il prossimo utilizzo del tosaerba.

3.Aprire le viti ad alette del longherone inferiore.

4.Piegare l'asta insieme.

5.Fissare l'impugnatura con l'elastico in dotazione.

6. Riporre il tosaerba per risparmiare spazio.

12. Cura, manutenzione e conservazione

CAMBIO DELLE LAME DI TAGLIO
Rimuovere la vite per sostituire la lama. Svuotare il serbatoio del carburante prima di rimuovere la lama.

Rimettete tutto al suo posto come mostrato. Fissare la vite in modo corretto. La coppia di fissaggio è di 45Nm. Sostituire anche la vite della lama quando si sostituisce la lama.

CAMBIO DELL‘OLIO

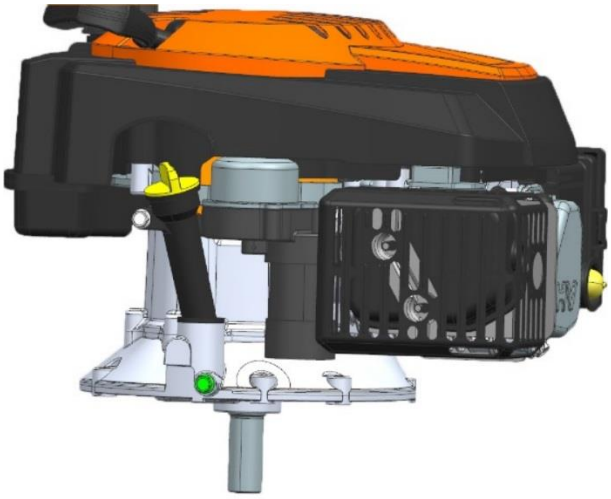

ATTENZIONE: Evitare il contatto della pelle con l'olio. Lavare accuratamente le mani con acqua e sapone dopo aver sostituito l'olio.

ATTENZIONE: L'olio usato è un rifiuto pericoloso. Vi consigliamo di riportare l'olio usato al centro di smaltimento locale per un corretto riciclaggio.

1.Spegnere il motore e lasciare che si arresti completamente.
2. Scollegare il cavo della candela e tenerlo lontano dalla candela.
3. Scaricare l'olio in un recipiente adatto. Per farlo, inclinare il tosaerba di 45 gradi e utilizzare una pompa di aspirazione FUXTEC per aspirare l'olio attraverso il bocchettone di riempimento. In alternativa, è possibile inclinare maggiormente il tosaerba per scaricare l'olio attraverso il bocchettone di riempimento.
4. Mantenere il motore in equilibrio. Rimuovere l'asta di livello. Aggiungere lentamente circa 0,5L di olio nuovo raccomandato (olio FUXTEC 4MAX a 4 tempi) nel contenitore fino al display superiore dell'asta di livello. Non riempire eccessivamente il contenitore.
5. Controllare il livello con l'asta di livello dell’olio.

Candela di accensione

Togliere la candela e pulirla con una spazzola metallica dopo che il motore si è sufficientemente raffreddato. Utilizzando uno spessimetro, impostare la distanza a 0,75 mm (0,030"). Sostituire la candela, facendo attenzione a non stringere troppo.

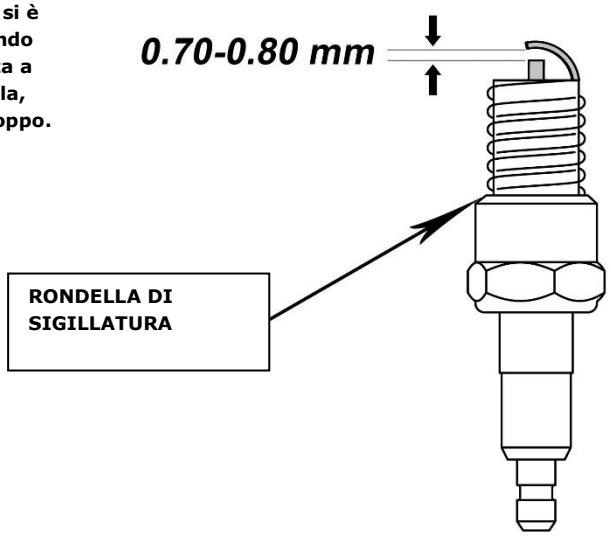

Filtro dell‘aria

Rimuovere il coperchio del filtro dell'aria.
Sostituire il filtro dell'aria quando è sporco per evitare che gli oggetti entrino nella presa d'aria..

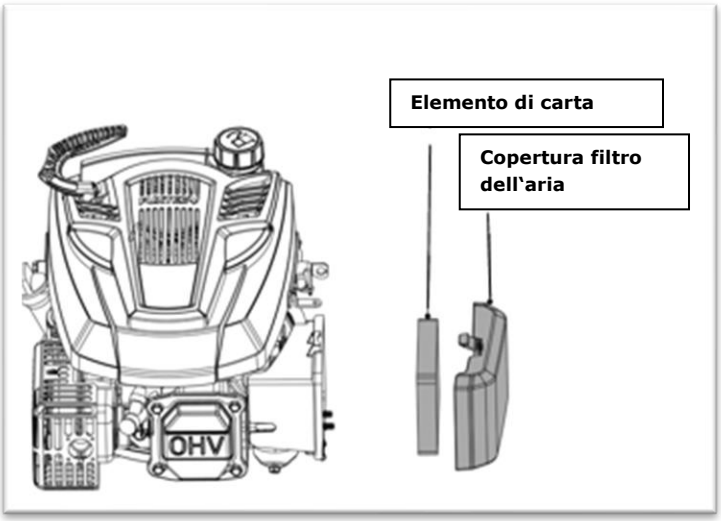

Svuotare il serbatoio della benzina e il carburatore

Opzione A (raccomandata):
Utilizzare una pompa di aspirazione FUXTEC per aspirare il carburante dal serbatoio o lasciare che il tosaerba funzioni a vuoto.
Opzione B:
1. Collocare una tanica di benzina raccomandata dal produttore sotto il carburatore e utilizzare un imbuto per evitare fuoriuscite. Inclinare il tosaerba in avanti per evitare fuoriuscite.
2. Allentare il tappo di scarico (VERDE nell'illustrazione) e scaricare il carburante attraverso un imbuto.
3. Serrare il tappo di scarico dopo che tutto il carburante si è scaricato nella tanica. Fissare saldamente il tappo di scarico.

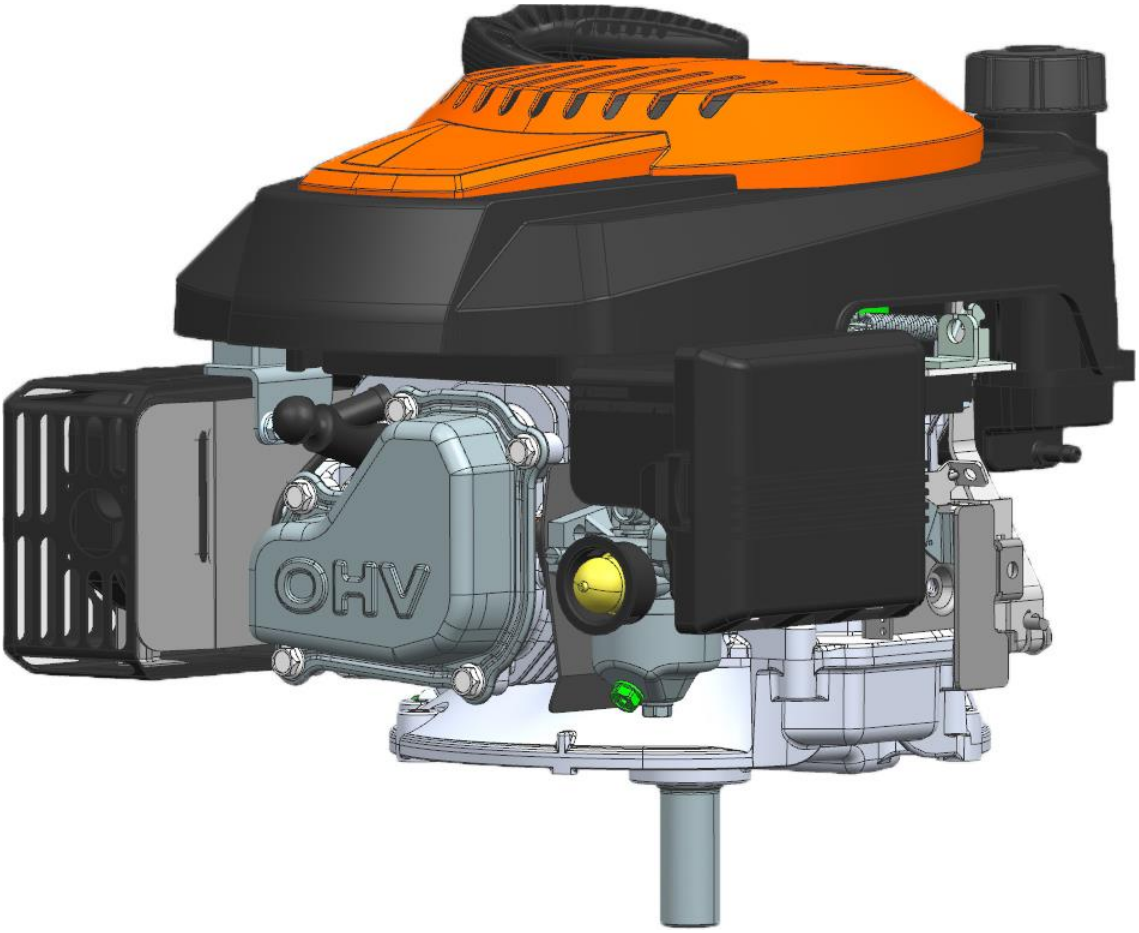

Nota: Offriamo anche diverse pompe di aspirazione per pompare il carburante direttamente dal serbatoio e anche con la pompa elettrica con cui si può fare rifornimento. Vedere su www.fuxtec.de

Piano di manutenzione

FASI DI MANUTENZIONE PERIODICA Componenti Eseguire la manutenzione come descritto di seguito, mensilmente o in base alle ore di funzionamento, a seconda di quale dei due casi si verifica per primo.		Prima di ogni utilizzo	Primo mese o 5 ore	Ogni 3 mesi o 25 ore	Ogni 6 mesi o 50 ore	Ogni anno o 100 ore	Ogni 2 anni o 250 ore	Pagina
Olio motore	Controllare	O						18,19
	Sostituire		O	O				
Filtro dell`aria	Controllare	O						30
	Sostituire	Se necessario						
Candela di accensione	Controllare Impostare					O		30
	Sostituire						O	
Serbatoio carburante e filtro	Pulire					O		Service
Gioco della valvola	Controllare-Impostare					O		Service
Camera di combustione	Pulire	Ogni 200 ore di funzionamento						Service

Risoluzione die problemi

Il motore non parte	Cause possibili	Risoluzione dei problemi
1. Controllare il livello del carburante	niente più carburante nel serbatoio	riempire
	benzina impura: motore immagazzinato senza cura, serbatoio correttamente svuotato o riempito con benzina contaminata	svuotare il serbatoio e il carburatore. Riempire con carburante nuovo (super senza piombo)
2. Rimuovere e controllare la candela di accensione	Candela difettosa, sporca o collegata in modo errato	Sostituire la candela
	Candela allagata con benzina	Asciugare e reinstallare correttamente
3. Errori dell'utente	Ho dimenticato di azionare la leva del freno all'avviamento	Mentre lo starter viene tirato, la leva superiore deve essere tirata verso l'impugnatura
4. Impurità	Filtro carburante o carburatore contaminato	sostituire o pulire i componenti
5. Contatto elettrico	Durante il serraggio della leva del freno motore, la piastra di contatto all'estremità del cavo Bowden non si chiude	Piegare indietro il supporto per creare il contatto elettrico

Servizio

Elemento	SPECIFICHE	MANTENIMENTO
Calibro per candele	0,028-0,031 in (0,7-0,8mm)	Vedere pagina 30
Gioco della valvola (freddo)	INTERNO : 0,06 +/- 0,02 mm	Trovare un centro di assistenza autorizzato
	ESTERNO : 0,08 +/- 0,02 mm	
Altre specifiche	Non sono necessarie ulteriori impostazioni	

CONSERVAZIONE

La benzina non deve rimanere nel serbatoio un periodo superiore ad un mese.
Pulire accuratamente il tosaerba e conservarlo in un luogo asciutto in casa.

AMBIENTE

Vi raccomandiamo di osservare i seguenti punti e istruzioni per proteggere l'ambiente:
•Utilizzare sempre benzina senza piombo.
•Utilizzare sempre un imbuto e/o una tanica di benzina con un indicatore di livello del liquido per evitare la fuoriuscita di carburante durante il rifornimento.
•Non riempire completamente il serbatoio.
•Non riempire eccessivamente il dispositivo con olio motore.
• Quando si cambia l'olio, assicurarsi che l'olio usato sia completamente raccolto. Evitate di rovesciarvi. Portate l'olio usato ad una stazione di riciclaggio.
• Sostituire il silenziatore se difettoso. Per le riparazioni utilizzare solo pezzi di ricambio originali.
• Chiedere l'aiuto di un professionista se il carburatore richiede delle correzioni.
• Pulire il filtro dell'aria secondo le istruzioni.

SERVIZIO CLIENTI
I ricambi originali sono forniti da FUXTEC. Si consiglia di portare il dispositivo presso un centro di assistenza autorizzato per la manutenzione e l'ispezione annuale dei dispositivi di protezione.
Per ulteriori informazioni sul servizio e sulle parti di ricambio, contattare il Servizio Clienti FUXTEC.

13. Garanzia

Il periodo di garanzia è di 24 mesi dalla data di acquisto. Conservare la prova d'acquisto in un luogo sicuro. Sono esclusi dalla garanzia le parti soggette ad usura e i danni causati da uso improprio, uso della forza, modifiche tecniche, uso di accessori non corretti o di parti di ricambio non originali e tentativi di riparazione da parte di personale non qualificato. Le riparazioni possono essere effettuate solo da rivenditori specializzati autorizzati.

14. Istruzioni per lo smaltimento

Il dispositivo è contenuto in un imballaggio per evitare danni dovuti al trasporto. Questo imballaggio è materia prima e può quindi essere riutilizzato o restituito al ciclo delle materie prime. Il dispositivo e i suoi accessori sono realizzati in diversi materiali, come metallo e plastica. Smaltire i componenti difettosi nel sistema di smaltimento dei rifiuti pericolosi. Chiedete al vostro comune o al vostro negozio specializzato

15. Pezzi di ricambio

Pezzi di ricambio / spare part	Modello	Numero articolo	EAN
Carburatore / Carbuator	4839P BJ2018	10002250	4260449128505
	4646,4839P	10002625	4260586991840
	4646ECO	10003007	4260586994872
	FX-RM5196/FX-RM5196PRO/FX-RM5196eS/5396P ab BJ 2018	10002251	4260449128512
	5196/5196PRO/5196eS/5396P	10002614	4260586991802
Filtro dell'aria / air filter	FX-RM4646,4646ECO,4839P	10002618	4260586991840
	FX-RM5196/FX-RM5196PRO/FX-RM5196eS/5396P	10000437	4260449123883
Lama / blade	4646,4646ECO,	10002252	4260449128529
	4839P	10002253	4260449128536
	FX-RM5196/RM5196PRO/RM5196eS/	10000713	4260249446069
	5396P	10002254	4260449128543
Portalama / blade holder	FX-RM4646	10002255	4260449128550
	FX-RM4646ECO	10002256	4260449128567
	FX-RM5196/FX-RM5196eS	10001385	4260449121445
		10002628	4260586991925
	4839P,5396P	10002257	4260449128574
	FX-RM5196PRO	10000738	4260249448254
Cavo di avviamento / recoil starter	4646/4646ECO/4839P/5396P/5196/5196PRO/5196eS	10000233	4260249447974
Candela di accensione spark plug	4646/4646ECO/4839P/5396P/5196/5196PRO/5196eS	10000250	4260249447868
Cinghia di trasmissione / driving belt	FX-RM4646	10002260	4260449128604
	FX-RM5196/FX-RM5196eS	10000712	4260249446151
	FX-RM5196PRO	10002261	4260449128611
	4839P	10002262	4260449128628
	5396P	10002263	4260449128635

16. Dichiarazione di conformità CE

Con la presente dichiariamo

FUXTEC GmbH
Kappstrasse69, 71083 Herrenberg-Gültstein - Germany

che le macchine indicate qui di seguito

Tosaerba a motore, FX-RM5196, FX-RM5196PRO, FX-RM5196eS, FX-RM4839P, FX-RM5396P, FX-RM4646, FX-RM4646ECO

alle quali si riferisce la presente dichiarazione, sono conformi ai requisiti essenziali di sicurezza e di tutela della salute delle direttive CE 2006/42/CE. La presente dichiarazione si riferisce solo al dispositivo nelle condizioni in cui è stata immessa sul mercato, non si tiene conto delle parti aggiunte e/o degli interventi effettuati successivamente dall'utente finale.

Direttive CE pertinenti: Maschinenrichtlinie 2006/42/EG (Anhang I)
Norme armonizzate applicate: EN ISO5395-1 /5395-2

Sono state applicate anche le direttive CE:
Emissione di inquinanti gassosi e particolato inquinante da motori a combustione interna per macchine mobili non stradali

Direttiva sulla compatibilità elettromagnetica 2004/108/CE
Direttiva EMC 2004/108/CE
Direttiva sulle emissioni acustiche 2000/14/CE per le apparecchiature destinate ad essere utilizzate all'aperto

Livello di pressione sonora misurato 81.3dB(A) / 83.8 dB(A)
Livello di potenza sonora garantito 96dB(A) / 98dB(A)

Herrenberg, 08.01.2020

Tim Gumprecht
(Socio dirigente)

Produttore:

FUXTEC GmbH
KAPPSTRASSE 69
71083 HERRENBERG-GÜLTSTEIN
GERMANY

Conservazione della documentazione tecnica:

FUXTEC GmbH • Kappstrasse 69 • 71083 Herrenberg-Gültstein • Germany
Tim Gumprecht, Geschäftsführender Gesellschafter